深沟球轴承

d 90-110mm-16018

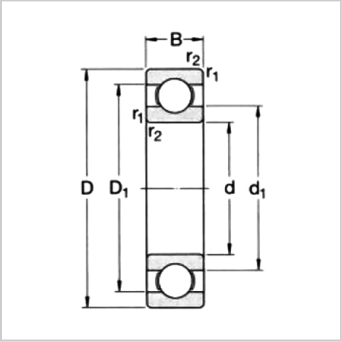

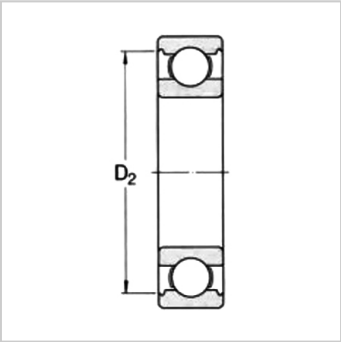

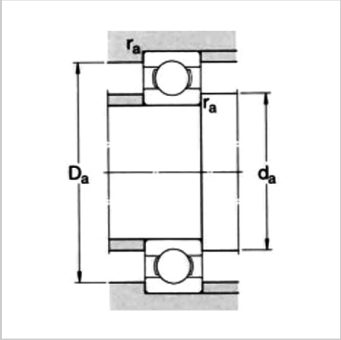

参数信息:

基本尺寸mm：	
d：	90
D：	140
B：	16
基本额定负荷kN：	
动态 C：	43.6
静态 Co：	39
疲劳负荷极限 Pu：	1.56
额定转速r/min：	
参考转速：	10000
极限转速：	6300
质量kg：	0.85
型号：	16018
尺寸mm：	
d：	90
d1～：	107
D1～：	123
D2～：	-
r最小：	1
挡肩及倒角尺寸mm：	
d最小：	94.6
Da 最大：	135
r 最大：	1
计算系数：	
k：	0.02
fo：	16

: